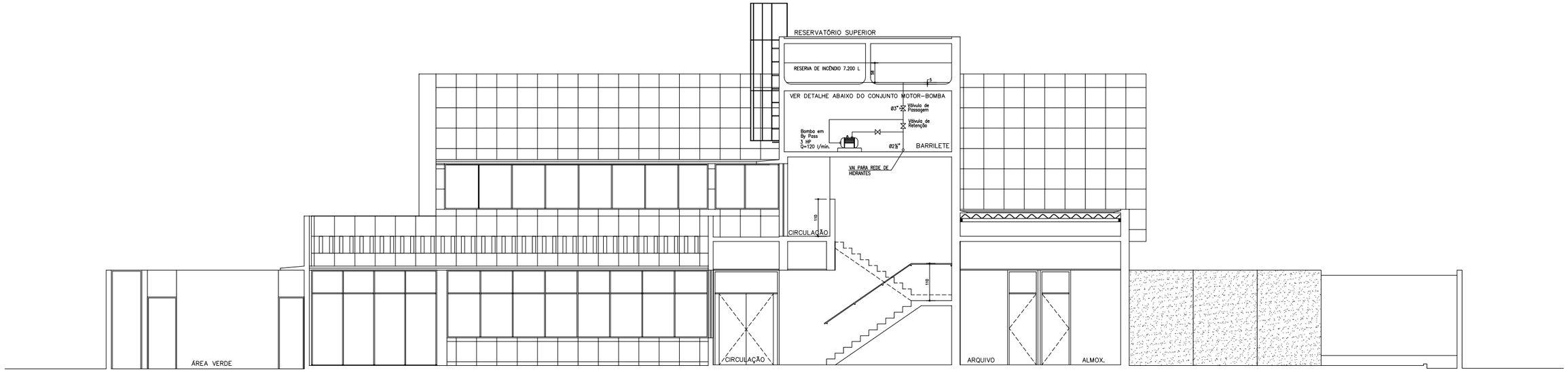

CORTE AA'
ESCALA 1/50

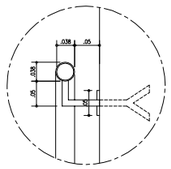

DETALHE DO CORRIMÃO
ESCALA: 1/5

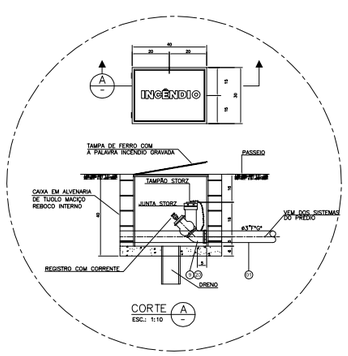

DETALHE DO HIDRANTE DA FACHADA

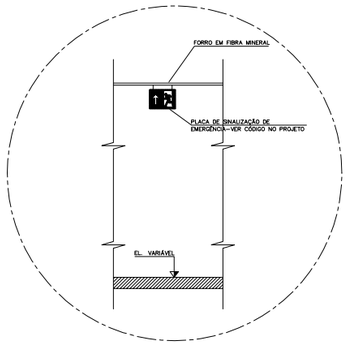

DETALHE DA SINALIZAÇÃO

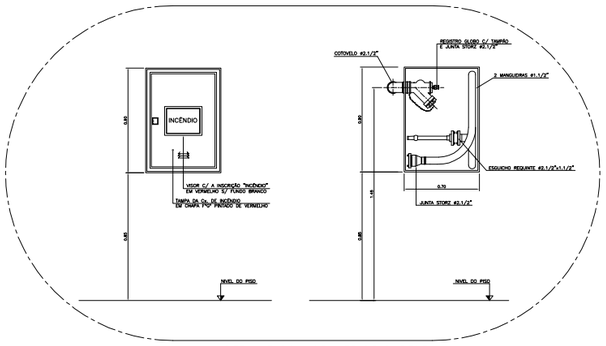

DETALHE DO HIDRANTE DE PAREDE

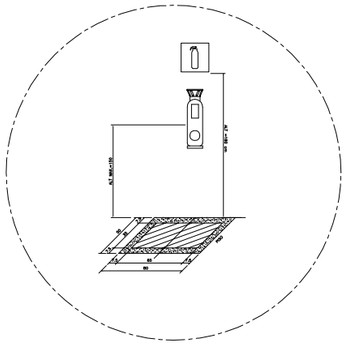

DETALHE EXTINTOR DE PAREDE

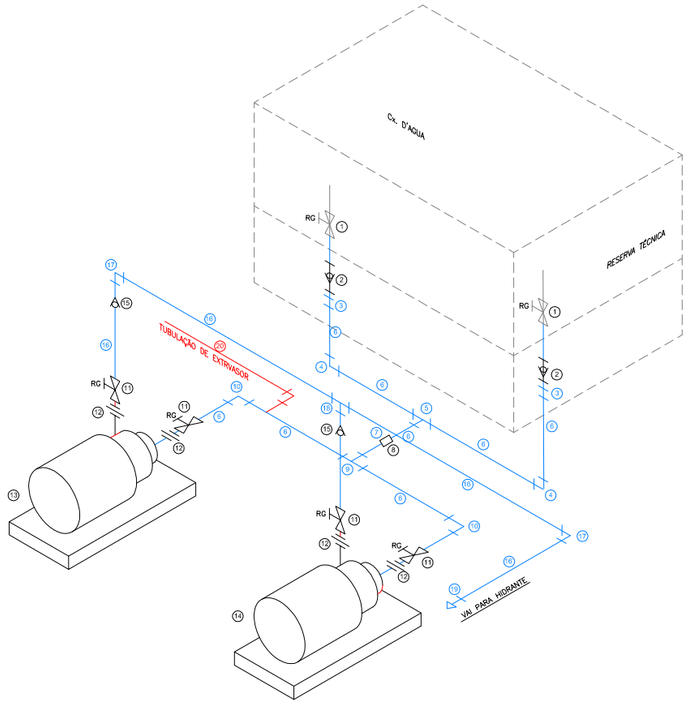

ISOMÉTRICO DO CONJUNTO MOTOR-BOMBA DE RECALQUE DOS HIDRANTES
S/ESCALA

LISTA DE MATERIAL CONJUNTO MOTOR-BOMBA

Nº	Ø	DISCRIMINAÇÃO
1	3"	Registro de Gaveta Existente
2	3"	Válvula de Retenção
3	3" x 2 1/2"	Luva de redução galvanizada
4	3"	Cotovelo 90º galvanizado
5	2 1/2"	Té galvanizado
6	2 1/2"	Tubo galvanizado sem costura (tubulação de sucção)
7	2 1/2 x 1"	Té de redução galvanizado
8	1"	Chave de Fluxo de Palheta
9	2 1/2"	Té galvanizado
10	2 1/2"	Cotovelo 90º galvanizado
11	2 1/2"	Registro de Gaveta Bruto
12	2 1/2"	União galvanizada
13	-	Conjunto Motor-Bomba a diesel para incêndio, potência 6HP diâmetro de sucção e de recalque de 2 1/2", vazão 14,40m³/h
14	-	Conjunto Motor-Bomba trifásico 220V/380V, potência 3HP diâmetro de sucção e de recalque de 2 1/2", vazão 14,40m³/h
15	2 1/2"	Válvula de Retenção
16	2 1/2"	Tubo galvanizado sem costura (tubulação de recalque)
17	2 1/2"	Cotovelo 90º galvanizado
18	2 1/2"	Té galvanizado
19	2 1/2"	Luva galvanizada
20	1 1/2"	Tubulação de extravasor, a construir, com ralo no piso, ligada à rede de água pluvial

ÁREAS :

TERRENO _____ 1613.86m²
NÍVEL 01 _____ 388.91m²
NÍVEL 02 _____ 358.06m²
CONSTRUÇÃO TOTAL ___ 746.97m²

COBERTA _____ 430.37m²
VERDE _____ 474.05m²

Nº	REVISÕES	DATA	RESPONSÁVEL
01	CAVALETE DAS BOMBAS DE INCÊNDIO	11.07.18	PRPE

MINISTÉRIO PÚBLICO FEDERAL
PROCURADORIA DA REPÚBLICA EM PERNAMBUCO

PROJETO: EDIFÍCIO SEDE DA PROCURADORIA DA REPÚBLICA EM PETROLINA - PE
DATA: JULHO/2005
ESCALA: 1/50
REVISÃO Nº: 1

ASSUNTO: SEGURANÇA E COMBATE A INCÊNDIOS
CORTE AA'

DESENHO Nº: ICI-04/04

UNITEC ENGENHARIA DE PROJETOS S/C LTDA
AV. MARQUÊS DE OLINDA, 126 - 2º ANDAR
50030-000 RECIFE-PE FONE (81) 3224.6777
CREA 5.954/PE
unitecprojetos@uol.com.br

DESENHO: ANDERSON FERNANDES
PROJETO: ALFREDO JOSÉ NATAS CAMPELO
CREA 17.898-D/PE

ARQUIVO: ICI04-CORTE(1).DWG